Plataforma Salvaescaleras Recta DELTA

MADE IN AUSTRIA

APLICADA LA DIRECTIVA EUROPEA

CE directiva sobre maquinaria 98/37/CE
CE directiva sobre maquinaria 2006/42/CE

NORMAS APLICADAS ESTANDARIZADAS

EN 81-40:2008

NORMAS DE SEGURIDAD PARA LA CONSTRUCCIÓN E INSTALACIÓN ASCENSORES

EN 292-1 Seguridad de las máquinas - general
EN 292-2 Seguridad de las máquinas - general
EN 418 Seguridad de las máquinas - Paro de Emergencia
EN 60 204-1 Seguridad de las máquinas - Alineación eléctrica

- ✔ Plataforma disponible en diferentes dimensiones
- ✔ Operación de plegado totalmente automática
- ✔ Mando a bordo con cable y 2 mandos externos
- ✔ Disponible también en todos los colores RAL y acero inoxidable
- ✔ Instalación interior y exterior
- ✔ Puede ir fijada a pared o peldaños
- ✔ Botón de stop de emergencia
- ✔ Sensor de sobrepeso
- ✔ Dispositivo de seguridad por presión en suelo de plataforma y en rampas de acceso

Características opcionales: Asiento plegable, Funda protectora

Plataforma Salvaescaleras Recta DELTA

Desde GARU le ofrecemos una amplia gama de soluciones para suprimir todas aquellas barreras arquitectónicas exteriores e interiores que dificultan la accesibilidad de los mayores y/o personas con movilidad reducida.

Las escaleras, desniveles prolongados o diferencia de alturas no tienen, ni deben, suponer un problema en nuestra sociedad.

En GARU buscamos la satisfacción de nuestros clientes aportándoles consejos arquitectónicos para la plena adaptación de la plataforma a su entorno, así como asesoramiento en el color, las dimensiones u otras posibilidades que el producto pueda ofrecerles.

El modelo **DELTA** está fabricado bajo las más estrictas normas de producción cumpliendo con:

· CE directiva sobre maquinaria 98/37/CE
· CE directiva sobre maquinaria 2006/42/CE
· EN 81-40:2008
· EN 292-1 Seguridad de las máquinas - general
· EN 292-2 Seguridad de las máquinas - general
· EN 418 Seguridad de las máquinas - Paro de Emergencia
· EN 60 204-1 Seguridad de las máquinas - Alineación eléctrica

CARACTERÍSTICAS TÉCNICAS

Dimensiones mínimas y máximas de plataforma	600X700mm hasta 900X1250mm
Capacidad de carga	250 Kg hasta 300 Kg
Potencia	0.5 KW - (batería)
Velocidad	O, 1 mis
Allmentaclón eléctrica	1 x 230V e.a.
Pendiente	de 15° a 45°
Acabados esténdar de la plataforma	color RAL 7035

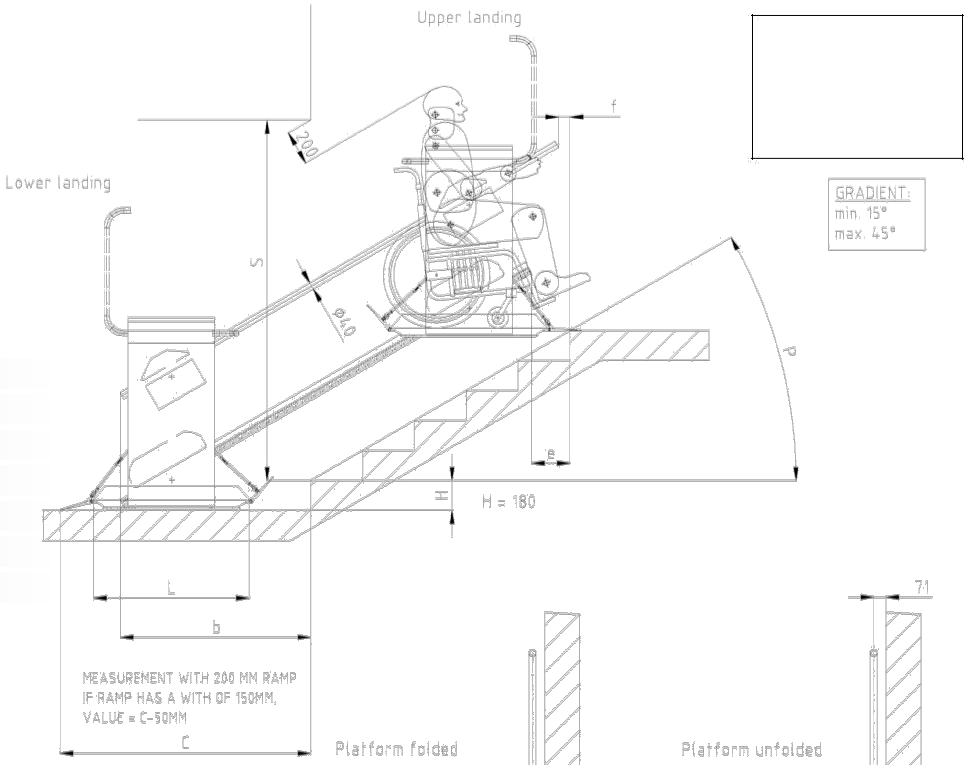

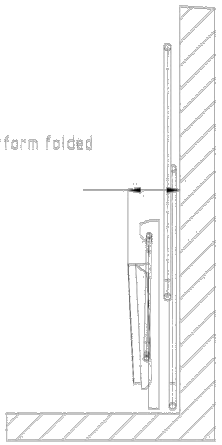

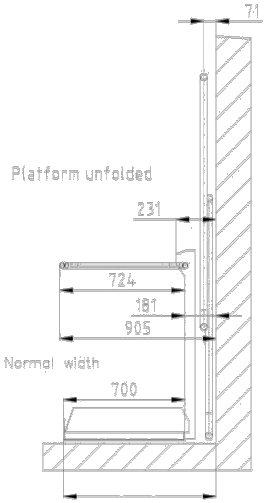

15°	0,5 L + 987	L + 857
20°	0,5 L + 805	L + 657
25°	0,5 L + 695	L + 555
30°	0,5 L + 620	L + 470
35°	0,5 L + 540	L + 420
40°	0,5 L + 515	L + 400
45°	0,5 L + 480	L + 366
P	b	×c
Gradiant	L - Special sizes	