SEGURIDAD

Dispone de un reposapiés, fabricado en material antideslizante. Además está dotado de bordes de seguridad que garantizan la detención de la silla en caso de obstáculos en el recorrido. Una vez que la silla ha llegada a su destino, el asiento puede girar 75°, facilitando el descenso de la silla. Tanto el arranque como la parada son extremamente suaves.

ELEGANCIA

Su guía puede ser pintada en cualquier color de RAL, lo que facilita que no se rompa la estética del hogar.

MADE IN ITALY

- ✔ El asiento de cuero sintético de serie es el color Marfil. Disponible en otros acabados y colores.
- ✔ La guía puede ser de cualquier color RAL adaptándose mejor a la decoración de su casa.
- ✔ Disponible también en la versión para exterior.
- ✔ El reposapiés, de material antideslizante, está dotado de bordes de seguridad que garantizan la detención de la silla en caso de obstáculos en el recorrido.
- ✔ En el piso de llegada, el asiento puede girar 75°, facilitando el descenso de la silla.

Sillas Salvaescaleras **DOLCE VITA**

Desde GARU le ofrecemos una amplia gama de soluciones para suprimir todas aquellas barreras arquitectónicas exteriores e interiores que dificultan la accesibilidad de los mayores y/o personas con movilidad reducida.

Las escaleras, desniveles prolongados o diferencia de alturas no tienen, ni deben, suponer un problema en nuestra sociedad.

En GARU buscamos la satisfacción de nuestros clientes aportándoles consejos arquitectónicos para la plena adaptación de la plataforma a su entorno, así como asesoramiento en el color, las dimensiones u otras posibilidades que el producto pueda ofrecerles.

El modelo **DOLCE VITA** está fabricado bajo las más estrictas normas de producción.

CARACTERÍSTICAS TÉCNICAS
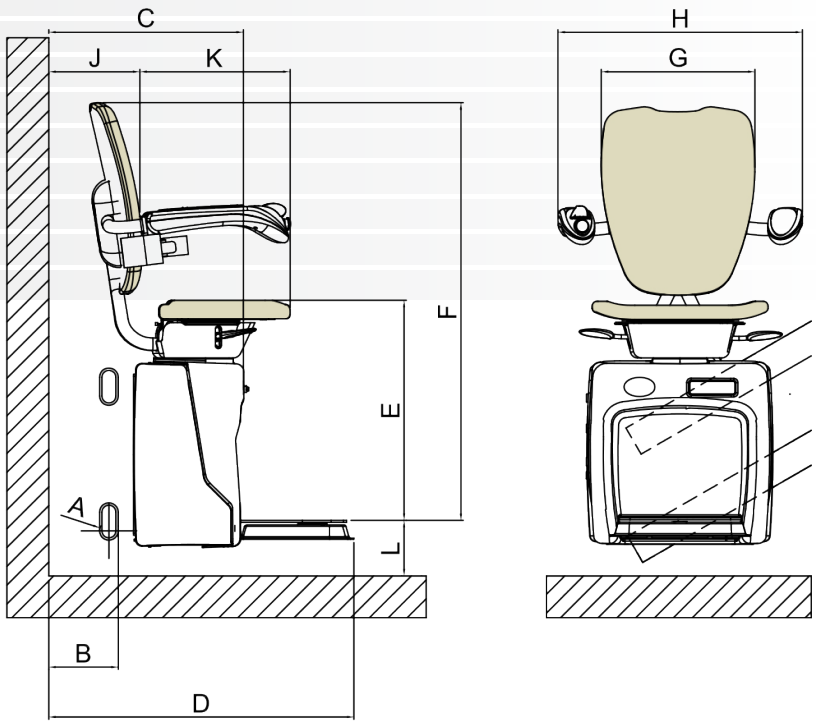
Dimensiones de la guía	10 / 50 mm
Distancia del lado externo de la escalera	130 mm
Espacio ocupado por la máquina con el reposapiés cerrado	445 mm
Espacio ocupado por la máquina con el reposapiés abierto	720 mm
Distancia entre el reposapiés y el asiento	530 mm
Distancia entre el reposapiés y la parte superior del asiento	1080 mm
Amplitud respaldo	380 mm
Distancia entre los apoyabrazos	600 mm
Distancia entre respaldo y pared	195 mm
Profundida del asiento	365 mm
Distancia entre la parte superior del reposapiés al pavimento	90 mm