Datos técnicos F 130:

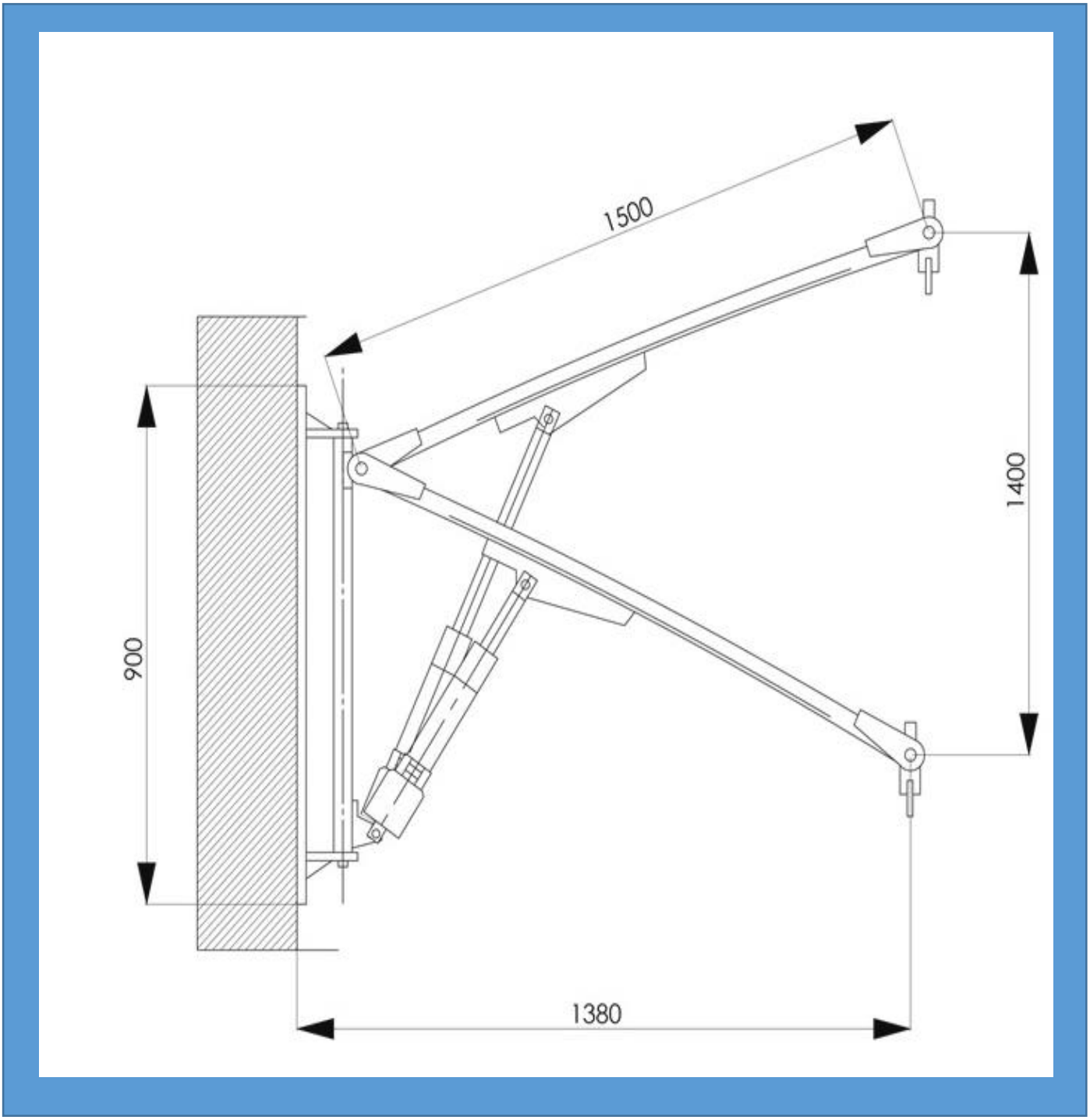

Características técnicas:

Capacidad máxima de elevación de 140 kg
Desplazamiento máximo del brazo de 1400 mm
Tiempo para bajada con carga de 40 seg.
Tiempo para subida con carga de 40 seg.
Peso total de 50 kg
Batería de 24 V
Tensión de 12 V
Cargador de batería externo
Rotación: 160º
Placa de fijación de pared
Estructura de acero con recubrimiento de zinc y acabado en polvo
Control Remoto